TYSTOR WP1220 Svenska

TYSTOR WP1220 Batteriladdare är avsedd för Litium batteri (LiFePO4).

Följ batteritillverkarnas anvisningar om skötsel och rengörning.

Anslutning till 230V sker via den medföljande nätkabeln.

MONTERING
TYSTOR WP1220 batteriladdare arbetar mellan -20°C och +30°C och med begränsad kapacitet till +60°C.
TYSTOR WP1220 batteriladdare kan monteras vertikalt eller horisontellt.
Kontakten (bild B) får endast användas för service/omprogrammering eller för annan specificerad applikation.
Inga speciella regler är nödvändiga med hänsyn till elektromagnetisk interferens.

Monteringen skall vara fackmannamässigt utförd, tänk på att batteriladdaren kan utsättas för vibrationer.

OBS! Batterikabeln bör anslutas direkt på batteripolskorna, uttag längs batterikablarna får ej förekomma.
Om batterikablarna kortsluts eller polvänds, stängs laddströmmen av.
Efter att batterikablarna kopplats rätt börjar batteriladdaren att ladda batteriet.

INDIKERINGAR
Se Bild C

UNDERHÅLL
Endast normal rengöring från damm och liknande får ske. Koppla ur laddaren och använd en ren fuktad trasa. Använd aldrig alkohol eller oljebaserade rengöringsmedel.
DEPOSITION/RETUR "end of life"
Deposition/retur skall göras enligt gällande regler för varje land.
Produkten är inte klassad som farligt avfall.
TRANSPORT
Temperaturområdet för transport är -40 till +85 °C.

Tekniska data WP1220

Inspänning	100-240VAC 50-60Hz
Systemspänning	12V
Laddningsspänning, max	14,6V
Laddningsspänning, bevakning	13,8V
Max laddström	20A
Ineffekt	300W
Egenförbrukning	1mA
Längd / Bredd / Höjd	Bild A
Vikt med kablar	2,2kg

Vi förbehåller oss rätten till tekniska ändringar utan föregående meddelande.
För senaste information, besök vår hemsida www.tystor.com.

TYSTOR WP1220 Dansk

TYSTOR WP1220 beregnet til opladning af Lithium batteri (LiFePO4).

Batteriproducentens anvisninger om vedligeholdelse och rengøring skal følges.

Tilslutning til 230 V sker via det medfølgende netkabel.

MONTERING
TYSTOR WP1220 Batterilader fungerer mellem -20°C og +30°C og med begrænset kapacitet op til +60°C.
TYSTOR WP1220 kan monteres hængende eller liggende horisontalt.
Kontakten (billede B) må kun bruges ved service og/eller omprogramering eller anden specificeret brug.
Icke speciella regler är nödvändiga med hänsyn till elektromagnetisk interferens.

Monteringen skal udføres håndværksmæssigt korrekt, tænk på at batteriladeren kan udsættes for vibrationer.

OBS! Batterikablerne skal tilsluttes direkte på batteripolerne, udtag langs batterikablerne må ikke forekomme.
Hvis batterikablerne kortsluttes eller polvendes, afbrydes ladestrømmen.
Efter at batterikablerne er blevet tilsluttet korrekt til plus og minus, begynder batteriladeren at lade batteriet.

INDIKERINGAR
Se Billede C

VEDLIGEHOLDELSE
Den eneste nødvendige vedligeholdelse er rengøring. Tag altid 230 volt stikket ud før vedligeholdelse. Fjern støv og lign. fra laderen med en blød fugtig klud. Brug aldrig sprit- salmiak- eller oliebaserede væsker til rengøring.
BORTSKAFFELSE/ Når produktet skal smides ud.
Ved bortskaffelse, når laderen skal smides ud, skal gældende regler for affaldshåndtering følges. Dette produkt er ikke klassificeret som farligt affald. Bortskaffes sammen med andet elektronik affald.
TRANSPORT.
Temperaturområde for transport er -40°C til +85°C.

Tekniske data WP1220

Inspænding	100-240VAC 50-60Hz
Systemspænding	12V
Ladespænding, max	14,6V
Ladespænding, overvågning	13,8V
Max. ladestrøm	20A
Tilslutningseffekt	300W
Egetforbrug	1mA
Længde / Bredde / Højde	Bild A
Vægt med kabler	2,2kg

Vi forbeholder os retten til tekniske ændringer uden forudgående varsel.
For nyeste informationer, besøg vor hjemmeside www.tystor.com

TYSTOR WP1220 Norsk

TYSTOR WP1220 Batterilader er laget for Lithium batteri (LiFePO4).

Batteriprodusentens veiledning om vedlikehold och rengjøring må følges.

Tilkobling til 230V skjer via den medfølgende nettkabelen.

MONTERING
TYSTOR WP1220 batterilader arbeider mellom 20ºC og +30ºC og har begrenset kapasitet opp til +60ºC.
TYSTOR WP1220 Batterilader kan monteres vertikalt eller horisontalt.
Kontakten (figur B) skal bare brukes for service/omprogrammering eller for annen spesifisert applikasjon.
Ingen spesielle forholdsregler er nødvendige med hensyn til elektromagnetisk interferens.

Montering skal være fagmessig utført, tenk også på at laderen kan utsettes for vibrasjoner.

OBS! Batterikabelen bør kobles direkte på batteripolene, uttak på batterikablene må ikke forekomme.
Hvis batterikablene kortsluttes eller polene vendes (snus), stenges ladestrømmen.
Når batterikablene er koblet riktig, vil laderen begynne å lade batteriet.

VARSELLAMPER
Se Bilde C.

VEDLIKEHOLD:
Bare normal rengjøring på grunn av støv og lignende er nødvendig.
Laderen kobles fra nettspenning og gjøres ren med en ren fuktig klut.
Bruk ikke alkoholholdige eller oljebaserte væsker til rengjøring.
DEPONERING.
Deponering/retur skal skje etter regler for gjeldende land.
Produktet er ikke klassifisert som farlig avfall.
TRANSPORT:
Temperaturområde for transport er -40°C til +85°C.

Tekniske data WP1220

Spenning	100-240VAC 50-60Hz
Systemspenning	12V
Ladningsspenning, max	14,6V
Ladningsspenning, overvåkning	13,8V
Maks ladestrøm	20A
Inneffekt	300W
Egenforbruk	1mA
Lengde/Bredde/Høyde	Bild A
Vekt med kabler	2,2kg

Vi forbeholder oss retten til tekniske endringer uten ytterligere varsler.
Besøk vår hjemmeside www.tystor.com og se siste nytt.

TYSTOR WP1220 English

TYSTOR WP1220 Battery Charger is intended for charging Lithium batteri (LiFePO4).

The battery manufacturer's instructions on care and cleaning, must be followed.

Connection to 230V takes place with the attached cable.

INSTALLATION
TYSTOR WP1220 Battery Charger operate fully between -20°C and +30°C, and with reduced capacity up to +60°C.
TYSTOR WP1220 chargers may be mounted vertically or horizontally.
The Contact (picture B) may only be used for service/reprogramming purpose or other specified application.
No special precautions regarding electromagnetic interference are necessary.

The installation must be performed in a workmanlike manner, keep in mind that the battery charger is exposed to vibrations.

NOTE! The battery cable should be connected directly to the battery terminal studs, connections along the battery cables are not permitted.
If the battery cables are connected wrong or short circuit, the charging current will be shut off.
After the battery cables have been correct connected, the battery charger will start to operate properly.

INDICATORS
See picture C.

MAINTENANCE
Only ordinary house hold maintenance is required.Disconnect the charger from the mains before any maintenance.Remove dust and similar from the unit with a soft moist cloth.Do not use any alcoholic or oil based fluid for cleaning.
DEPOSITION/RETURN AT END OF LIFE.
Deposition/return at end of life must follow the rules for electronic equipment in your country.The product is not classified as dangerous waste.
TRANSPORTATION.
Environmental condition for transportation is -40 to +85 deg. Celsius.

Technical data WP1220

Input voltage	100-240VAC 50-60Hz
System voltage	12V
Charging voltage, max	14,6V
Charging voltage, controlled level	13,8V
Max charging current	20A
Rated power	300W
Consumption	1mA
Length / Width / Height	Bild A
Weight with cables	2,2kg

We reserve the right to change technical data without prior notice.
For latest information, visit our home page www.tystor.com

TYSTOR WP1220 suomi

TYSTOR WP1220 Akkulataaja on tarkoitettu lyijyakuille ja hyväksytty kiinteään asennukseen 12V systeemissä.

Ladatessa ei tarvitse ruuvata akun kennoproppuja irti tai irrottaa akun kaapeleita. Akkuvalmistajan ohjeita hoidosta, täytöstä tislatulla vedellä, puhdistuksesta ja senkaltaisesta täytyy seurata. HUOMIO! Tarkasta akunnestetasa säännöllisesti. Liittyminen 230:n V tapahtuu asennetun verkkokaapelin kautta.

ASENNUS
TYSTOR WP1220 Akkulataaja työskentelee –20°C ja +30°C välillä ja rajoitetulla teholla +60° :n asti.
TYSTOR WP1220 lataajan voi asentaa pystyyn vaakasuoraan.
Pistotulppaa (kuva B) saa käyttää ainoastaan palveluun/uudelleenohjelmointiin tai toiseen määritettyyn sovellukseen.
Sähkömagneettisiin häiriöihin katsoen ei tarvita erityissäännöksiä.

Asennuksen pitää olla ammattimiesmäisesti suoritettu, ajattele että akunlataaja voi altistua värähdyksille.

HUOMIO! Akun kaapelit pitäisi liittää suoraan akun napoihin, ulosottoa akunkaapelien mitalla ei saa ilmetä.
Jos akunkaapelit lyhytsulkevat tai napakäännettään, sulkeutuu latausvirta pois.
Kun akunkaapelit on liitetty oikein akkulataaja aloittaa akun latausta.

ILMOITUKSIA
Katso kuva C

HUOLTO
Vain tavallinen puhdistus pölystä jne. on salittu.
Irrota laturi ja käytä puhdasta ja kosteaa liinaa.
Älä käytä alkoholia tai öljypohjaisia puhdistusaineita.
TALLETUS/PALAUTUS "end of life"
Talletus/palautus on tehtävä kunkin maan sääntöjen mukaisesti.
Tuote ei ole luokiteltu vaaralliseksi jätteeksi.
KULJETUS
Lämpötila-alue kuljetukselle on -40 ja +85 °C välillä.

Teknillistä data WP1220

Sisäjännite	100-240VAC 50-60Hz
Systeemijännite	12V
Latausjännite maksaa	14,6V
Latausjännite vartiointi	13,8V
Maksimilatausvirta	20A
Tehoton	300W
Maksimilatausvirta	1mA
Pituus/Leveys/Korkeus	Bild A
Paino kaapeleitten	2,2kg

Me pidätämme meille oikeuden teknillisiin muutoksiin ilman edelläkäypää ilmoitusta.
Myöhäisimmän informaation takia vierailkaa meidän kotisivuilla www.tystor.com..

TYSTOR©
WP1220 LITHIUM

BRUKSANVISNING *MANUAL*
BRUGSANVISNING *KÄYTTÖOHJE*
BEDIENUNGSANLEITUNG
Batteriladdare *Batterycharger*
Batterilader *Akkuvaraajat*
Ladegerät
12V 20A

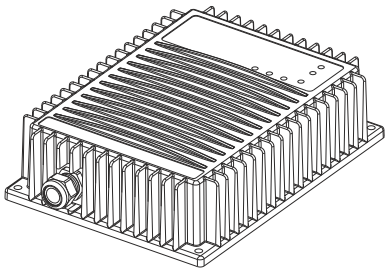

TYSTOR BATTERYCHARGERS

TYSTOR AB
Nilsbol • S-64295 Flen • SWEDEN
Tel +46(0)157 70450
www.tystor.com sales@tystor.com

WP1220_291-006VLFP_2301

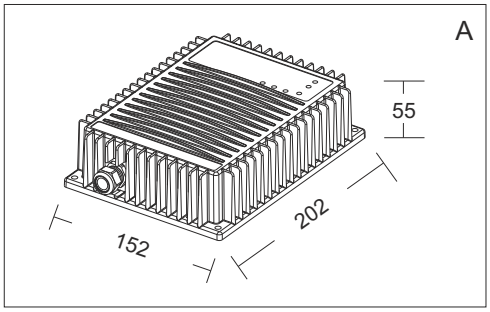

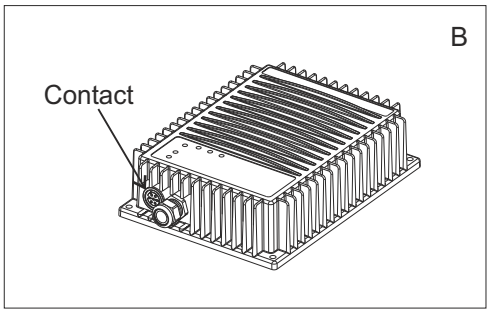

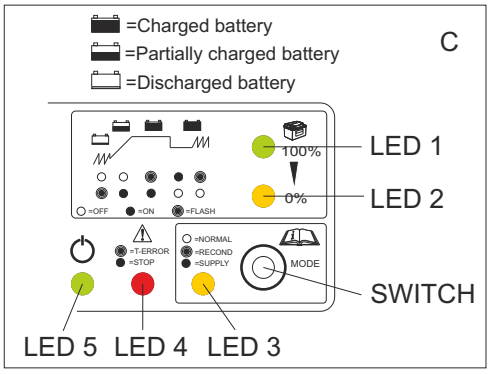

LED5 lyser grön
Nätspänning ansluten

LED5 is green.
Mains connected.

LED2 blinkar gul.
Batteritest

LED2 flashing yellow.
Test of battery

Därefter **Mjukstart** max 10A till 12V nås.Vid defekt batteri avbryts startförsöket efter 4h. Röd LED4 tänds.

Followed by **Softstart** max 10A until 12V is reach. Interrupted after 4h. LED4 red - faulty battery.

LED2 lyser gul.
Bulk-laddning
20A i max 6h

LED2 is yellow.
Bulk charge
20A for max 6h

LED2 lyser gul + LED1 blinkar grönt.
Absorbtion-laddning.
14,6V 4h efter att strömmen sjunkit till 3A,max 4h.
Därefter **Analys** testar batteriet i 10sec

LED2 is yellow + LED1 flashing green
Absorption charge
14,4V until 4h after the current dropped to 3A,max 4h.
Followed by **Analysis** checking the battery for 10sec

LED1 lyser grön.
Underhållsladdning
Float 13,80V max 20A

LED1 is green.
Maintenance charge
Float charge 13,8V max 20A

.

LED3 släckt
Normal laddning

LED3 dark
Normal mode

LED3 lyser gul.
UVP läge.
12,5V 5A fast utspänning.

LED3 is yellow.
UVP mode.
12,5V 5A constant.

---FELFUNKTIONER ----

---------- ERRORS ---------

LED4 lyser röd.
Laddningen avbruten pga defekt eller urkopplat batteri. Stäng av laddaren och åtgärda.

LED4 is red.
Charger halted by defective or disconnected battery. Disconnect mains and check.

TYSTOR WP1220 Deutsch

TYSTOR WP1220 ist zum Laden von Lithium batteri (LiFePO4).

Die Anweisungen des Produzenten der Batterie bezüglich Wartung und Reinigung u.a. sind doch Folge zu leisten.

Anschluss an 230 V geschieht mit dem mitgelieferten Netzkabel.

MONTAGE
TYSTOR WP1220 Batterieladegerät funktioniert zwischen -20°C und +30°C und mit begrenzter Kapazität bis zu +60°C.
TYSTOR WP1220 kann hängend oder horizontal liegend angebracht werden.
Der Kontakt (Bild B) darf nur für Dienst/ neu programmier Zweck oder andere spezifizierte Anwendung nur benutzt werden.
Keine speziellen Vorkehrungen betreffend elektromagnetische Störung sind notwendig.

Die Montage muss korrekt ausgeführt werden denken Sie daran, dass das Batterieladegerät Vibrationen ausgesetzt wird.

Bitte bemerken! Die Batteriekabel müssen direkt an die Batteriepole angeschlossen werden. Abgriffstellen entlang der Batteriekabel dürfen nicht vorkommen.
Falls die Batteriekabel kurzgeschlossen oder polgewendet werden, wird der Ladestrom unterbrochen.Nachdem die Batteriekabel korrekt an Plus und Minus angeschlossen worden sind, beginnt das Batterieladegerät die Batterie zu laden.

ANZEIGEN
Siehe Bild C

AUFRECHTERHALTUNG
Einzig alltäglich Haus hold Aufrechterhaltung ist erforderlich. Disconnect das Aufladegerät ab das Hauptnetz bevor beliebig Aufrechterhaltung.Remove Abrieb und gleichartig ab das ladegeräte bei ein sanft feucht Stoff.
Nicht Anwendung beliebig Alkoholiker oder Öl gegründet dünnflüssig als abputzend.
ABLAGE/ AM ENDE AUS LEBEN.
Ablage/ am Ende aus Leben gemusst follow das beherrscht als elektronisch Apparatur an deine Gegend.Das Erzeugnis ist nicht eingestuft als gefahrbringend Abfall.
BEFÖRDERUNGSMITTEL
Klimazustand für Transport ist -40 bis +85 Grad. Celsius.

Technische Daten WP1220

Spannung	100-240VAC 50-60Hz
Betriebsspannung	12V
Ladespannung, maximal	14,6V
Ladespannung, bewachung	13,8V
Max. Ladestrom	20A
Anschlusseffekt	300W
Eigenverbrauch	1mA
Länge / Breite / Höhe	Bild A
Gewicht mit Kabeln	2,2kg

Wir behalten uns das Recht auf technische Änderungen ohne Vorwarnung vor. Für aktuelle Informationen besuchen Sie bitte unsere Website www.tystor.com.

Artikelnummer / Partlist

TYSTOR WP1220 LITHIUM	**TYSTOR WP1220 LITHIUM**	**291-006VLFP**
Bärhandtag kort	**Handle short**	**PH0505-138**
Bärhandtag lång	**Handle long**	**PH0505-188**
Gummifötter/sats	**Rubber feet/kit**	**810-012**

DECLARATION OF CONFORMITY

according to the
Low Voltage Directive, 2014/35/EU, the EMC Directive, 2014/30/EU, including
amendments by the CE marking Directive, 93/68/EEC

Product	**Type designation**
Battery charger	WP1220

The following harmonised European standards or technical specifications have been applied :

Standards	**Test reports issued by**	**Regarding**
EN 60 335-1	TYSTOR AB	electrical safety
EN 60 335-2-29	TYSTOR AB	electrical safety
EN 60 601-1	TYSTOR AB	electrical safety
EN 50 081-1	TYSTOR AB	EMC-emission
EN 50 082-1	TYSTOR AB	EMC-emission
EN 61 000-3-2	TYSTOR AB	EMC-emission
EN 61 000-3-3	TYSTOR AB	EMC-emission
EN 60 601-1-2	TYSTOR AB	EMC-emission

- The products comply with the LVD safety standards as per above.
- We have an internal production control system that ensures compliance between the manufactured products and the technical documentation.
- The products comply with the harmonised EMC standards as per above.

The products are CE marked in -16 and are not intended for US or Canadian markets.
As manufacturer, we declare under our sole responsibility that the equipment follows the provisions of the Directives stated above.

Flen, Dec 28, 2022

Tomas Fahlman
Manager

UVP-läge
En del Litium batterier har ett inbyggt underspänningsskydd (UVP) som kopplar ur batteriet för att undvika djupurladdning.
Detta förhindrar TYSTOR WP1220 att upptäcka att batteriet är inkopplat.

TYSTOR WP behöver öppna detta UVP.

Håll MODE-knappen nedtryckt i 5 sekunder.

LED 3 tänds därefter i 10 sekunder och öppnar UVP-skyddet.

Upprepa förfarandet vid behov tills normal laddning startar - LED2 börjar blinka.

UVP MODE
Some Lithium batteries have an onboard UVP (Under Voltage Protection) that disconnect the battery to avoid it becomming deeply discharged.

This prohibits TYSTOR WP1220 from detecting that there is a battery connected.

To bypass this, TYSTOR WP1220 needs to open the UVP.

Press and hold MODE bottom for 5 seconds.

LED 3 will then lit in 10 seconds and opens the UVP.

Repeat this until a normal charge begin - LED2 starts blinking.

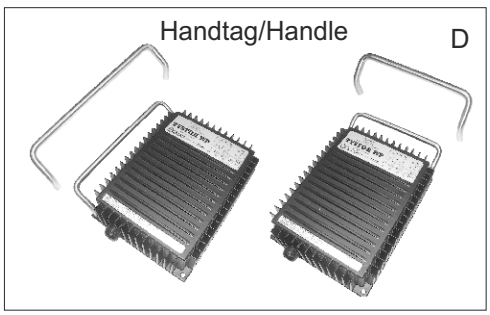

GARANTI
För våra produkter lämnas 2 års garanti räknat från försäljningsdatum. Garantin omfattar fabrikations- och materialfel. Skador som orsakats av felaktig montering och skötsel ersättes ej. Garantiersättning enligt svensk praxis kan endast åberopas tillsammans med inköpskvitto varav framgår varutyp, datum och försäljningsställe. Vid eventuell reklamation sändes den felaktiga varan eller i förekommande fall utbytbar defekt detalj tillsammans med kvitto enligt ovan och genom återförsäljarens försorg till :
TYSTOR AB, Nilsbol, 642 95 FLEN.

GARANTI
For vore produkter gives 2 års garanti fra fabrikken samt 3 års KJØLLER-garanti regnet fra salgsdato til forbruger. Garantien omfatter fabrikationsfejl- og materialfejl. Skader, som er forårsaget af fejlmontering, fejlbrug eller vold erstattes ikke. Garantierstatning i henhold til dansk praksis. Forbrugeren skal fremlægge kvittering for varen med dato og salgssted anført. Ved eventuel reklamation sendes den defekte del sammen med kvittering til forhandleren som besørger denne videresendt til importøren:
KJØLLER, Rovsingsgade 82, 2200 Kbh. N,
tel 35 82 95 00 fax 35 82 50 95 www.kjoeller.com, info@kjoeller.com

GARANTI
För våre produkter gis garanti i henhold til gjeldende kjøpslov. Garantienomfatter fabrikasjons- og materialfeil. Skader forårsaket ved feil behandling eller montering erstattes ikke. Garantierstatning i henhold til norsk praksiskan kun påregnes ved presentasjon av datostemplet kvittering som måinneholde varetype, dato og forhandler. Ved eventuell reklamasjon sendes den defekte del sammen med innkjøpskvitteringen til forhandleren som besørger denne videresendt til importøren.

GUARANTEE
We grant a 24-month guarantee for the product commencing on the date of purchase. The guarantee applies to defects in material or workmanship. Damage arising from incorrect assembly or improper use is not covered by this guarantee. In the event of a claim under this guarantee, hand in the defective product or part with the original invoice to your Tystor dealer. The dealer forwards the product/part to the importer. The guarantee is only valid if the article, the date and place of purchase are specified on the invoice. All other claims are excluded from this guarantee unless our liability is mandatory by law.

TAKUU
Takuu on voimassa kaksi vuotta ostopäivästä lukien. Takuu koskee valmistus-, aine- ja rakennevirheitä. Vahinkoja, jotka aiheutuvat virheellisestä asennuksesta tai hoidosta, emme korva. Takuukorvaus voidaan suomalaisen käytännön mukaan esittää ainoastaan ostokuitin yhteydessä, mistä ilmenee päiväys, tavaratyyppi ja myyntipaikka. Mahdollisessa korvausvaatimustapauksessa lähetetään viallinen laite tai vaihdettavissa oleva vioittunut osa sekä ostokuitti jälleenmyyjälle, joka toimittaa sen maahantuojalle.

GARANTIE
Wir übernehmen für unser Produkt eine Garantie von 24 Monate ab Kaufdatum. Die Garantie fasst Material- und Herstellungsfehler um. Von der Garantie sind Schäden, die auf unsachgemäßen Einbau oder Gerbrausch zurückzuführen sind, ausgenommen. Im Garantiefall geben Sie bitte das defekte Gerät oder Teil zusammen mit der Originalrechnung Ihrem Tystor Händler. Der Händler leitet das Gerät/Teil an den Importeur weiter. Die Garantie hat nur Gültigkeit, wenn Artikel, Kaufdatum und Verkaufstelle auf der Originalrechnung spezifiziert sind. Art aus dieser Garantie sind ausgeschlossen, soweit nicht unsere Haftung zwingend vorgeschrieben ist.